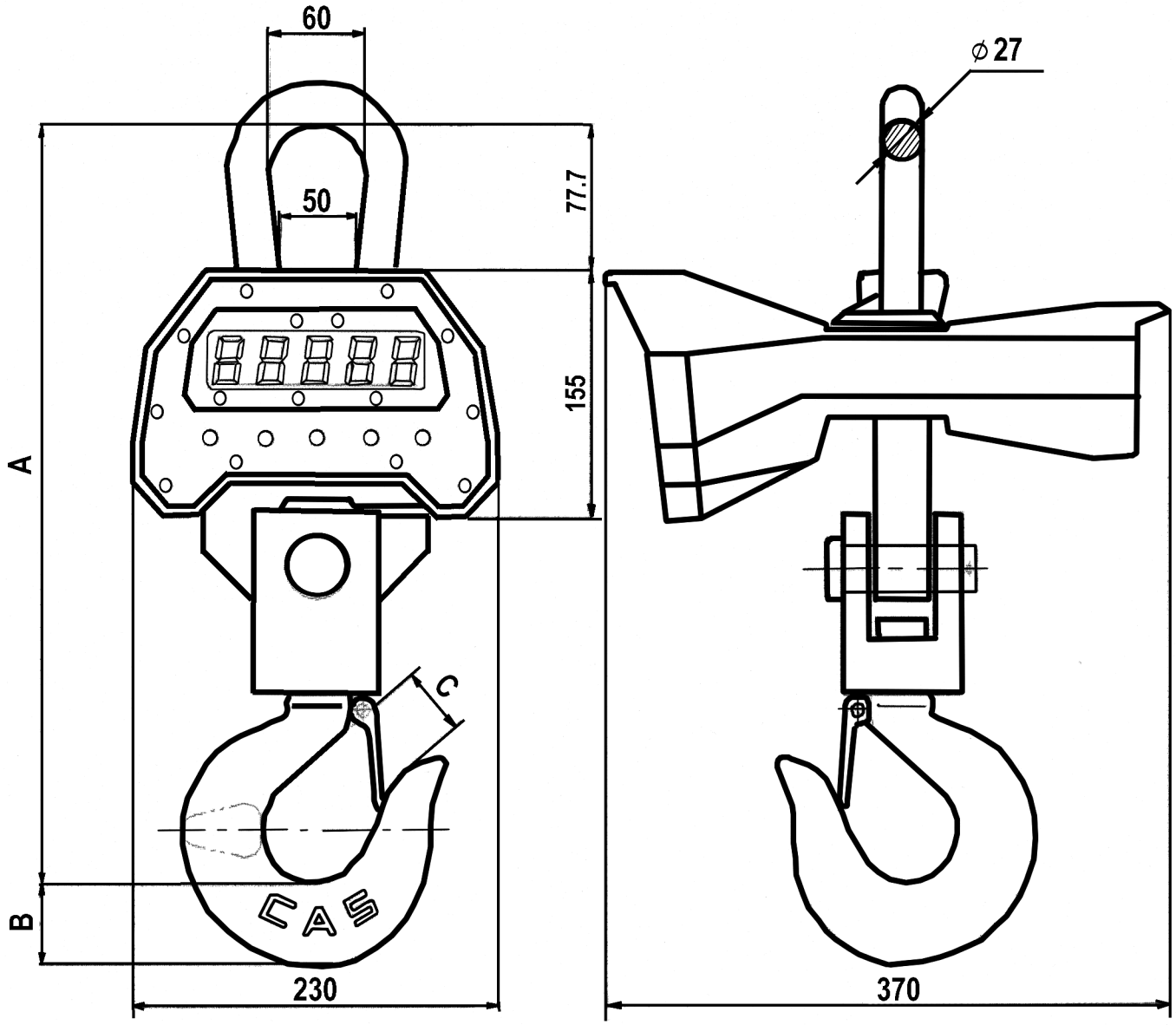

МОДЕЛ	НПВ, т	A,мм	B	C
0.5TH	0,5	350	30	30
1 THB	1	350	30	30
2 THB	2	430	44.5	45
3 THB	3	430	44.5	45
5 THB	5	430	44.5	45

ООО "КАСцентр"
РФ, 123308, Москва
проспект Маршала Жукова, дом 1
Тел.(095) 784-7704 Факс: (095) 784-7747